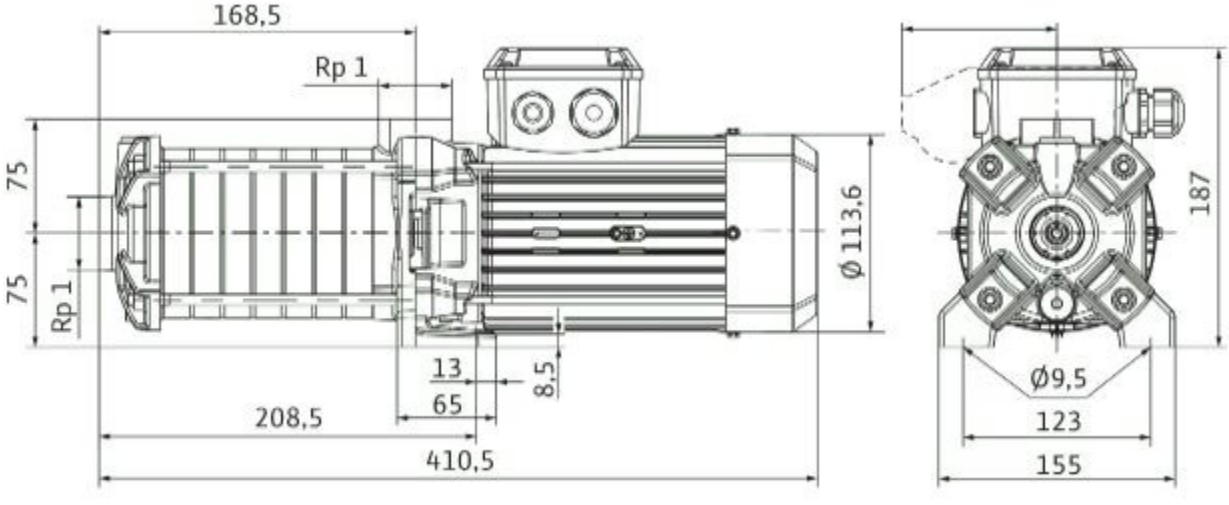
168,5
Rp 1
75
75
Rp 1
Ø 113,6
13
8,5
65
208,5
410,5
187
Ø9,5
123
155